ДАТЧИКИ ПЕРЕМЕЩЕНИЯ

OU Датчик перемещения кольцевого типа 10-30мм

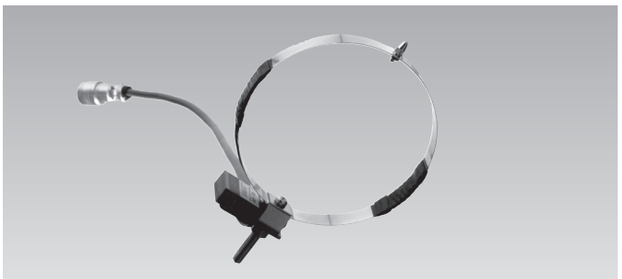

Датчик перемещения OU представляет собой полномостовую тензометрическую схему на кольце. Он устанавливается так, чтобы контактный наконечник был прижат к конструкции. Принцип работы основан на деформации кольца в процессе перемещения испытуемой конструкции.

Кольцевого типа

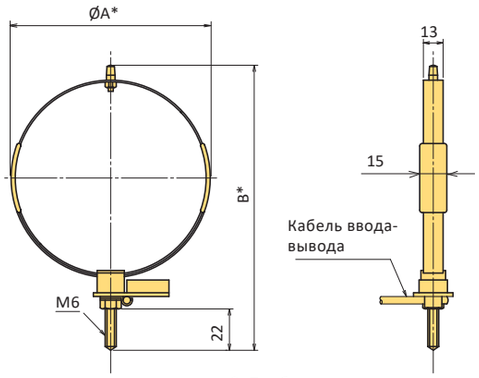

*: Приблизительное значение

■ ТЕХНИЧЕСКИЕ ХАРАКТЕРИСТИКИ

ТИП	OU-10	OU-20	OU-30
Пределы измерения	10 мм	20 мм	30 мм
Номинальный выходной сигнал	5 мВ/В		
Чувствительность (x10^{-6} strain/мм)	1000	500	300
Нелинейность	1%RO		
Жесткость пружины	31 Н	25 Н	17 Н
Частотная характеристика	55 Гц	30 Гц	20 Гц
Допустимый диапазон температ.	-10 ~ +40°C		
Входное/выходное сопротивление	350 Ом		
Рекоменд. напряжение питания	не более 2 В		
Допустимое напряжение питания	10 В		
Вес	60 г	70 г	75 г

Поставляемый кабель: CT6-4V5/NJ-STB (4-жильный экранированный кабель ПВХ диам. 6 мм, 0,3 мм^2, 5 м)

■ РАЗМЕРЫ

ТИП	ØA	B
OU-10	85	130
OU-20	115	160
OU-30	155	200

CE Датчики перемещения консольного типа 2-10мм

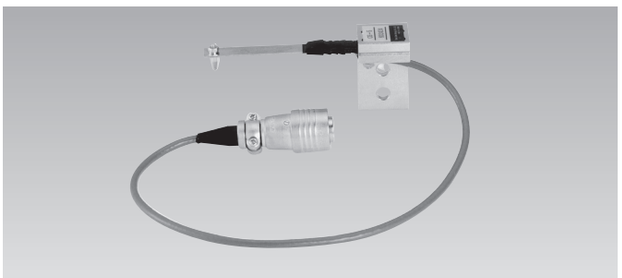

Конструкция датчика перемещения CE представляет собой полномостовую тензометрическую схему, установленную на консоли. Высокая чувствительность к перемещению и простота конструкции позволяет этому датчику выполнять точные и стабильные измерения, при этом его можно устанавливать в ограниченном пространстве.

Консольного типа

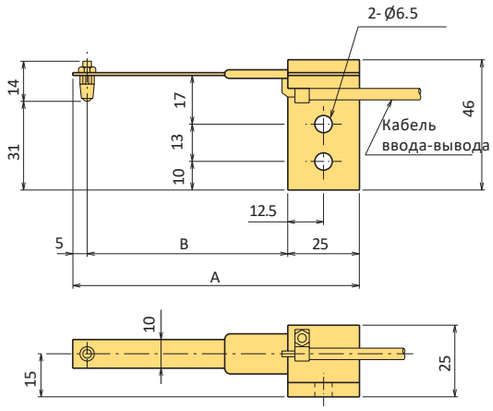

■ ТЕХНИЧЕСКИЕ ХАРАКТЕРИСТИКИ

ТИП	CE-2	CE-5	CE-10
Пределы измерения	2 мм	5 мм	10 мм
Номинальный выходной сигнал	2,5 мВ/В		
Чувствительность (x10^{-6} strain/мм)	2500	1000	500
Нелинейность	1%RO		
Жесткость пружины	7,1 Н	4,7 Н	3,2 Н
Частотная характеристика	110 Гц	45 Гц	25 Гц
Допустимый диапазон температ.	-10 ~ +40°C		
Входное/выходное сопротивление	350 Ом		
Рекоменд. напряжение питания	не более 2 В		
Допустимое напряжение питания	10 В		
Вес	90 г	90 г	95 г

Поставляемый кабель: CT6-4V5/NJ-STB (4-жильный экранированный кабель ПВХ диам. 6 мм, 0,3 мм^2, 5 м)

■ РАЗМЕРЫ

ТИП	A	B
CE-2	75	45
CE-5	100	70
CE-10	130	100